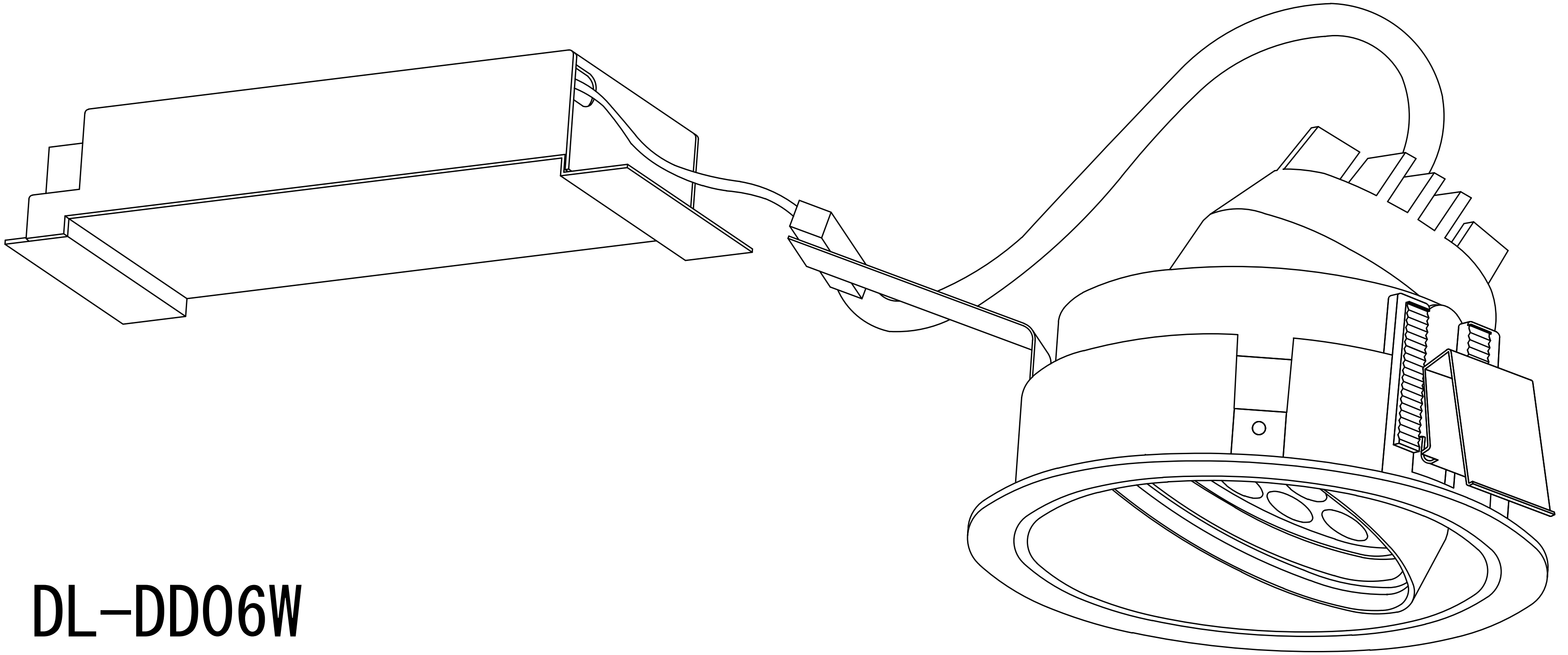

DL-DD06W

LED 26W 白色4000K

径φ138 埋込穴φ125 埋込深103㎜